令和5年4月1日

常葉大学短期大学部　運営（教学マネジメント）組織図

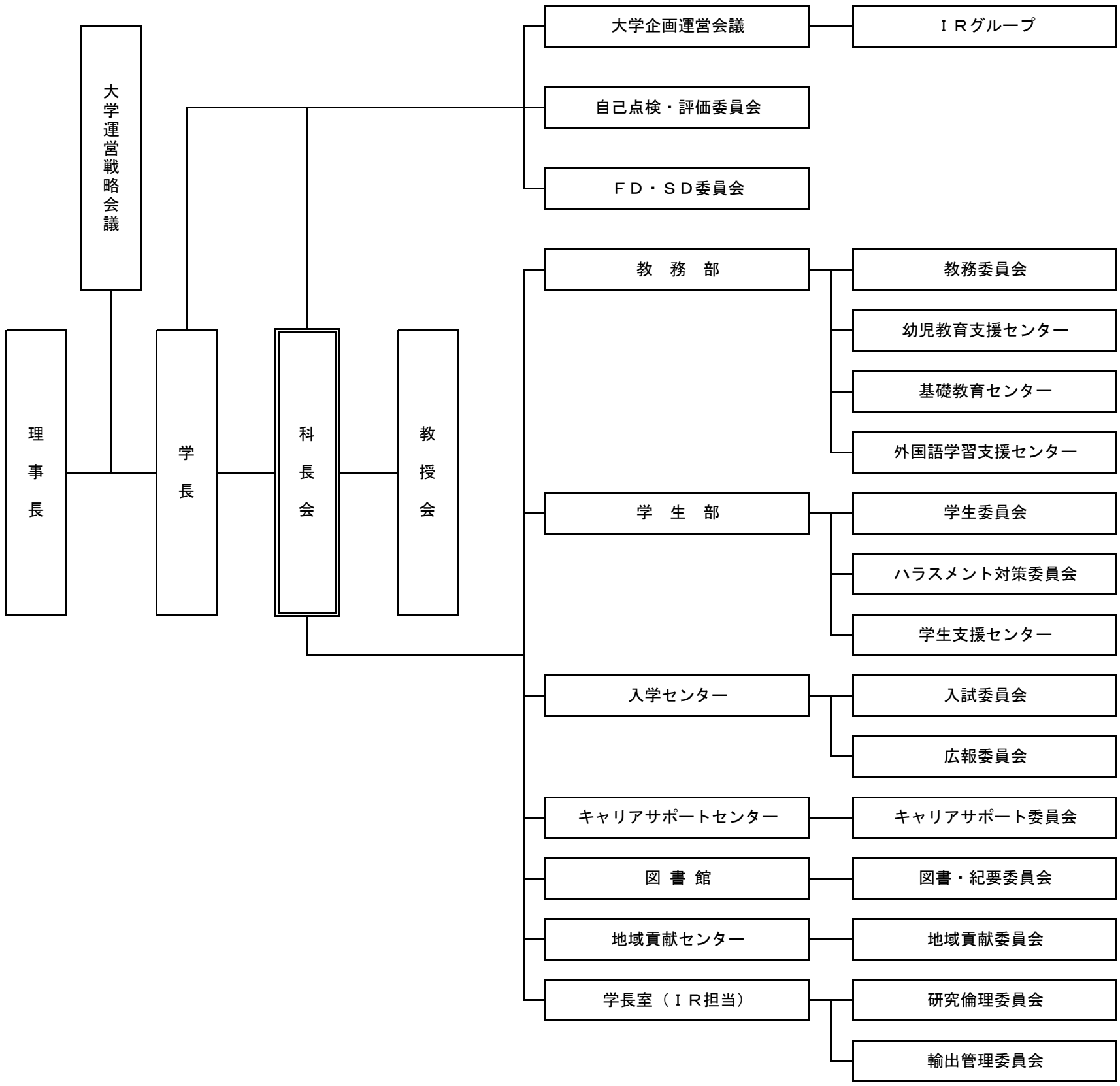

教学マネジメント体制

（教学に関する基本方針の作成と実行組織）
　教育課程編成に関する方針の策定等、教学の基本方針については、短期大学部の中期目標に基づき、学長が「大学企画運営会議」と協議してその案を策定し、その策定案を審議機関である「科長会」で承認後、各部局がそれを踏まえて実行する。

（教学マネジメントの責任組織）
　教学に関しては、「科長会」を責任主体として、「大学企画運営会議」、「自己点検・評価委員会」、「ＦＤ・ＳＤ委員会」とが連携し、教育課程編成に関する方針の承認、検証、評価等を行い、教育の内部質保証を推進していく。

（ＩＲ実施体制）
　大学企画運営会議にＩＲグループ（副学長1名・教務部長・学生部長・ＣＳＣ長）を置き、分析・検討し、大学企画運営会議に報告する。
　学長室にＩＲ担当を置き、データの収集・管理・整理を行う。